salottitalia

# GIANO L0016

MAT.160/200

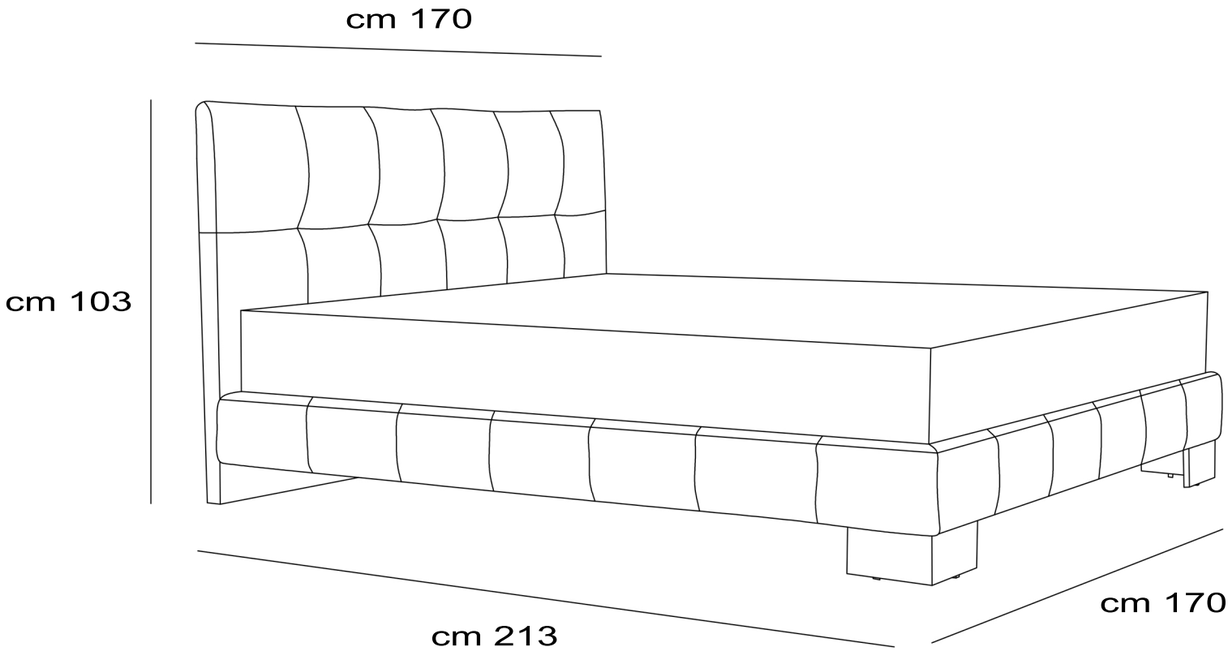


MAT.180/200

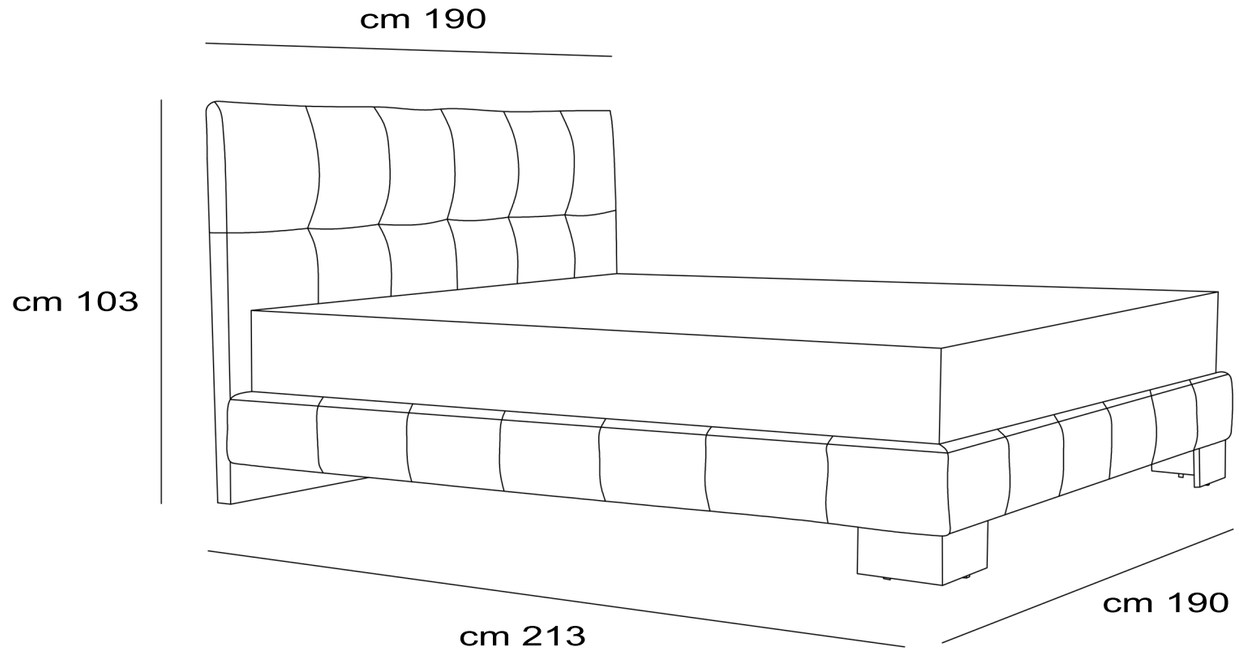


Disponibili altre dimensioni su richiesta / D’autres mesures sont disponibles sur demande